PL GB DE DK SK HU RU HR UA LT ES

CZ NL FR IT TR SI FI SE PT NO RO

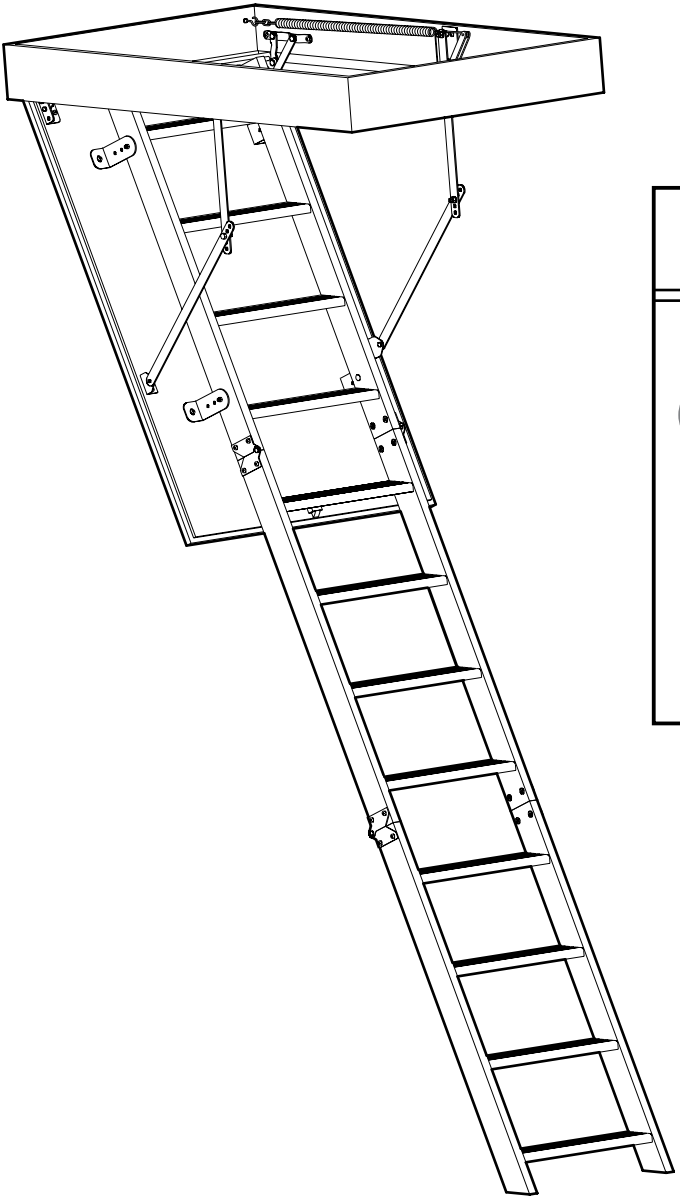

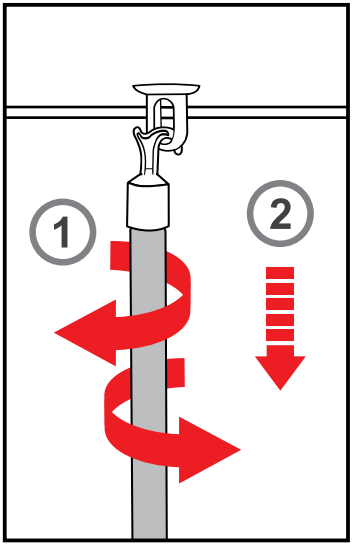

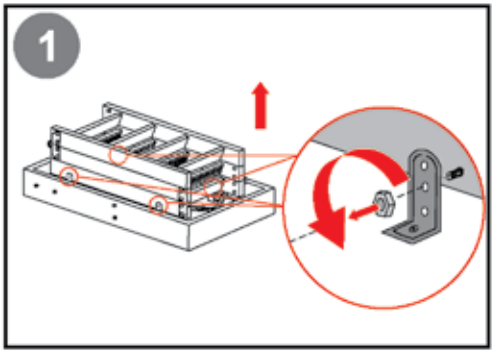
1

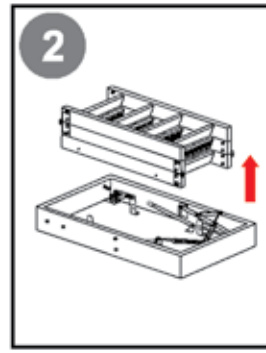
2

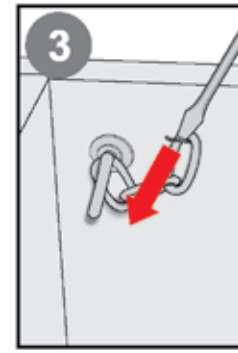
3

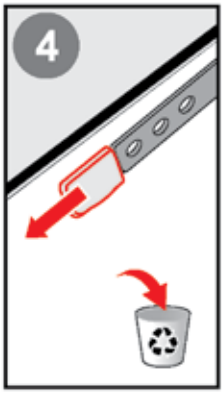
4

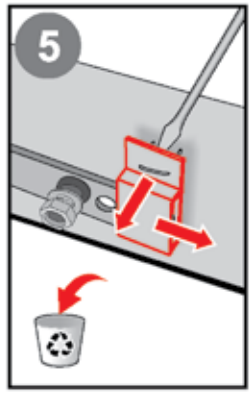
5

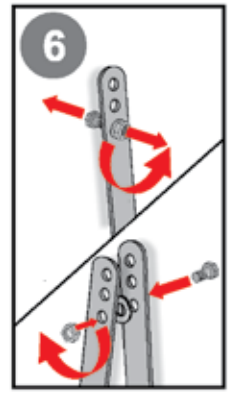
6

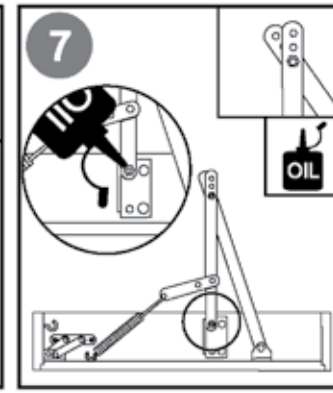
7
OIL

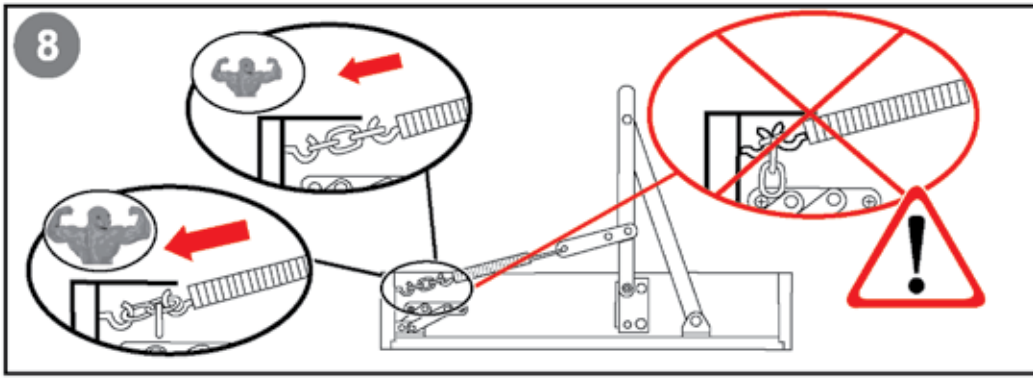
8

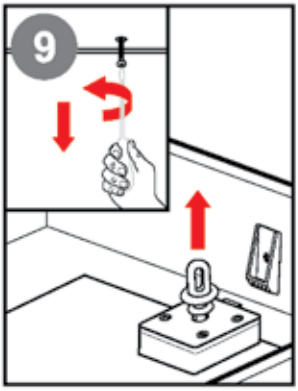
9

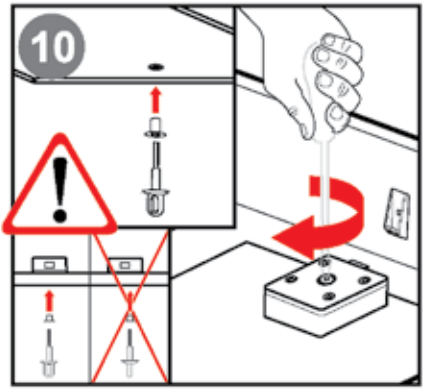
10

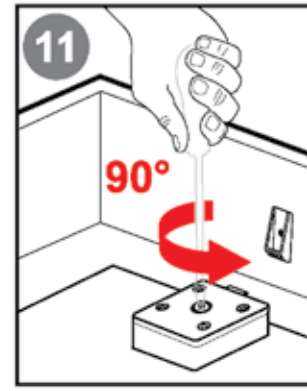
11
90°

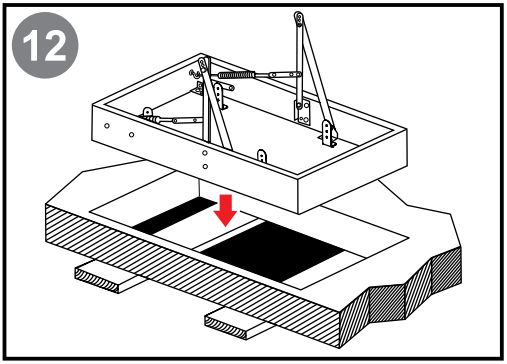
12

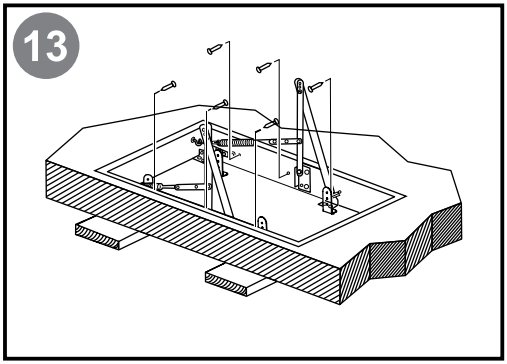
13

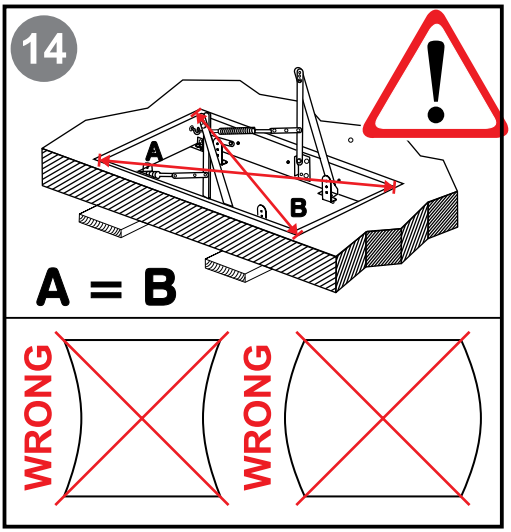
14
A
B
A = B
WRONG
WRONG

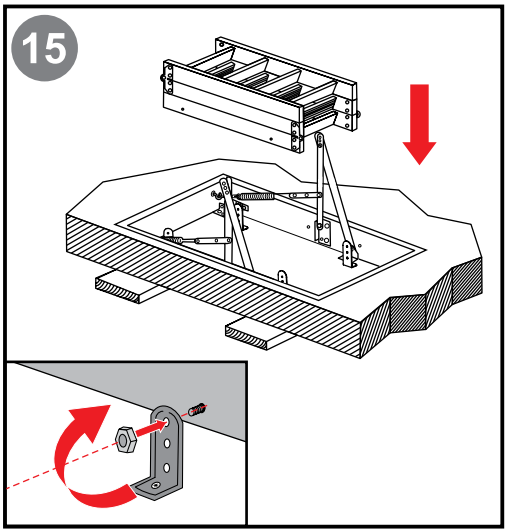
15

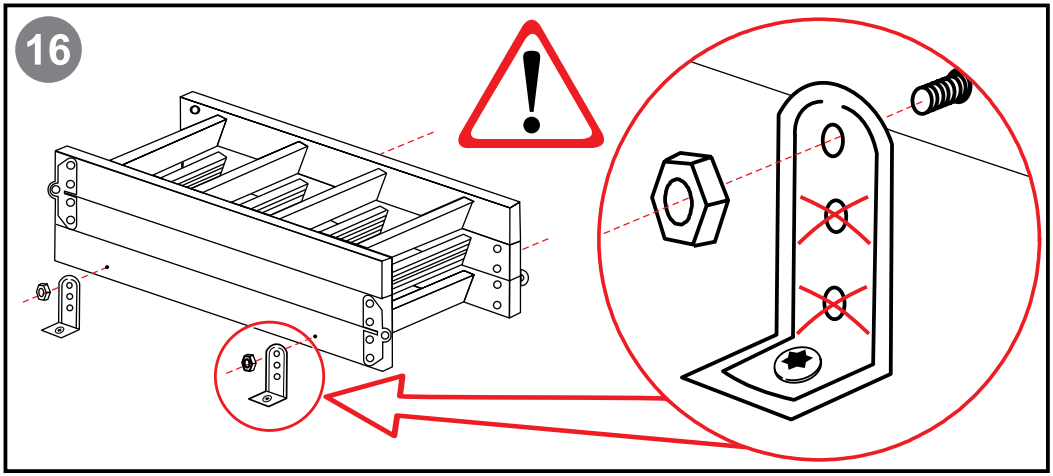
16

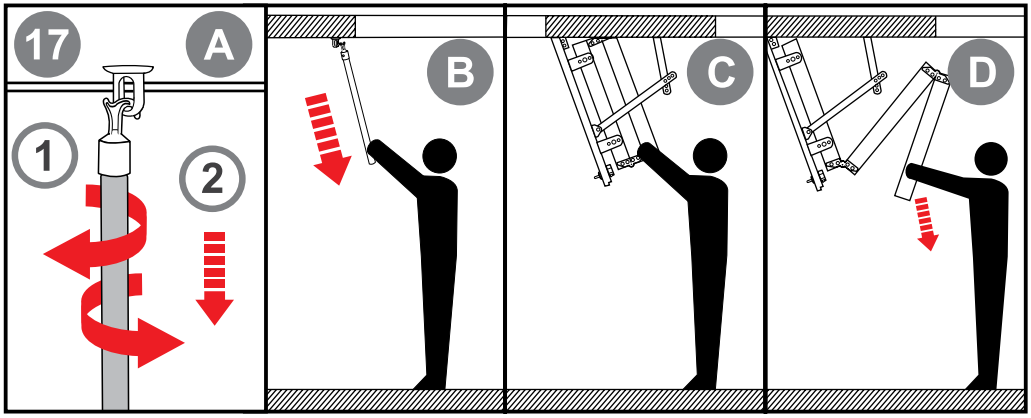
17
A
1
2
B
C
D

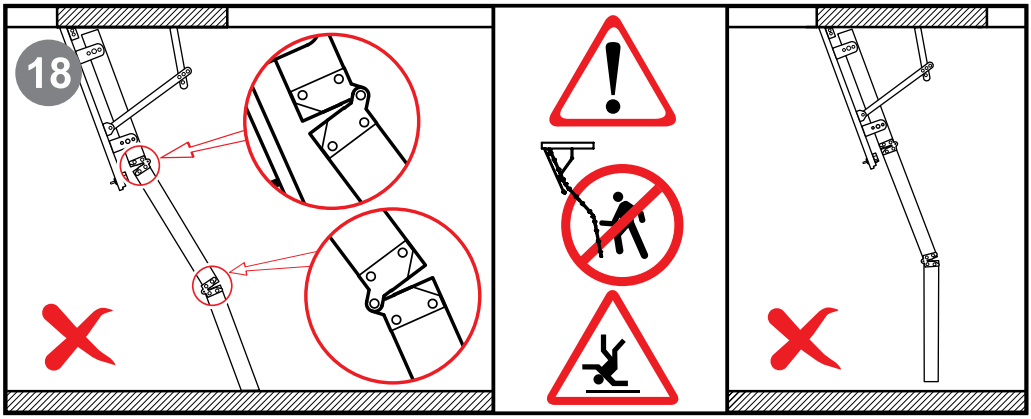
18

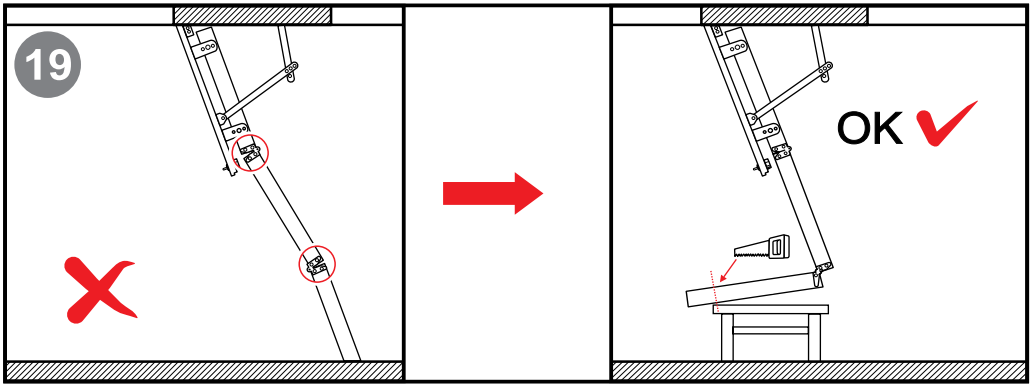
19
OK

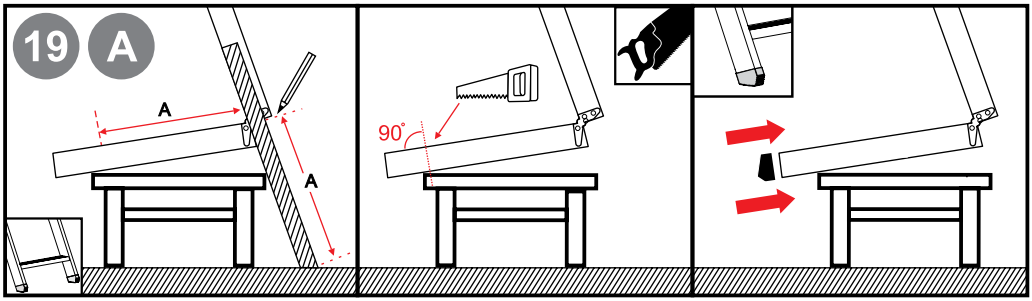
19
A
A
A
90°

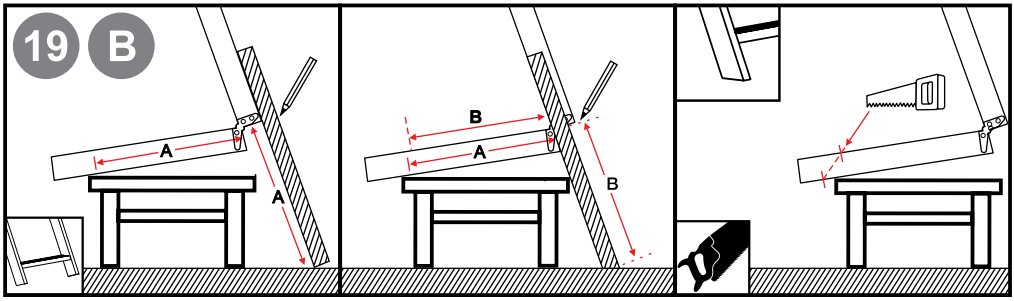
19
B
A
A
B
A
B

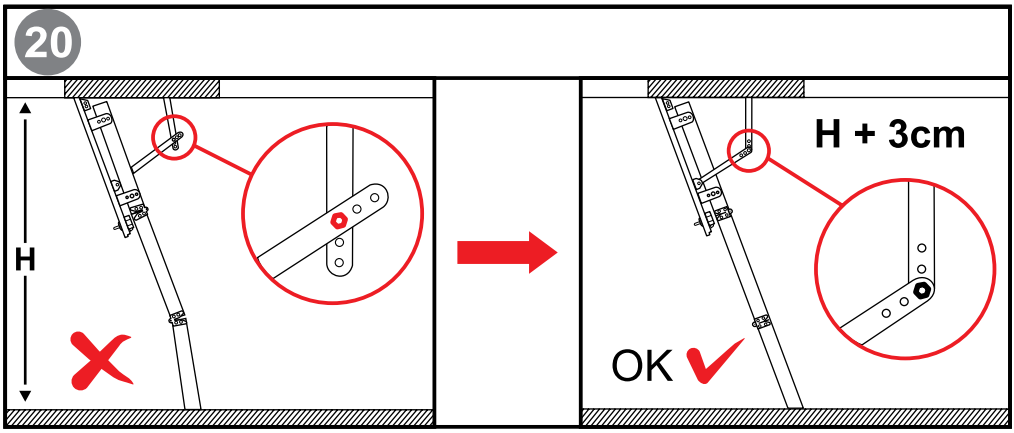
20
H
H + 3cm
OK

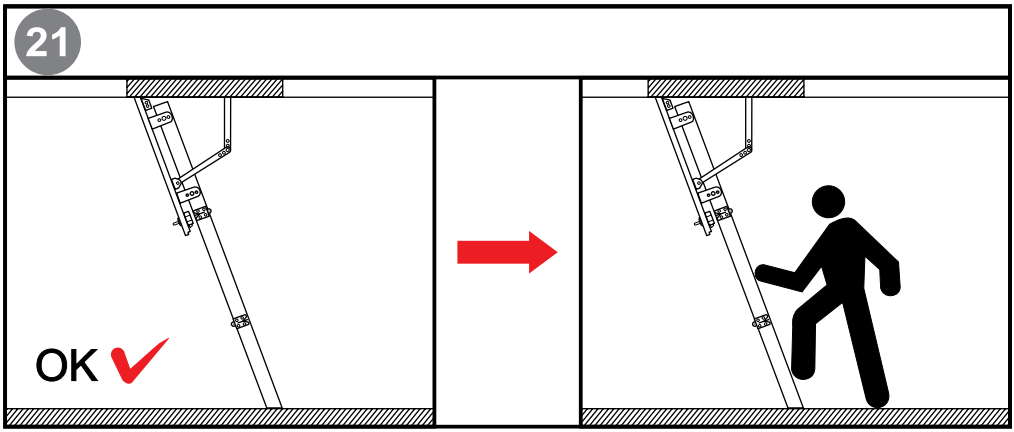
21
OK

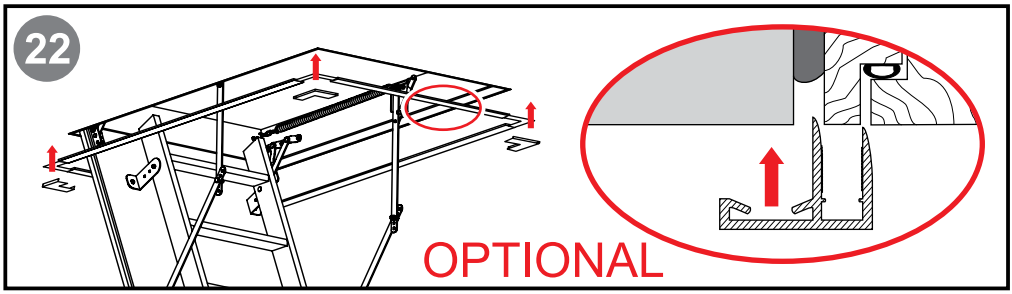
22
OPTIONAL

PL Montaż i użytkowanie schodów należy wykonywać zgodnie z instrukcją. Uwaga! Używanie schodów niezgodnie z instrukcją jest zabronione, może spowodować groźny wypadek, wyłącza gwarancję oraz powoduje brak odpowiedzialności producenta. Producent i Sprzedawca nie ponoszą żadnej odpowiedzialności za nieprzestrzeganie stosownych przepisów prawa, przepisów budowlanych i wymogów bezpieczeństwa przez użytkownika produktu, architekta, montażystę lub właściciela budynku, itp. Nie wolno stosować innych wkrętów, śrub i podzespołów niż dołączone do produktu. W razie wystąpienia braku elementów należy zwrócić się do producenta. Uszkodzonych lub zużytych podzespołów nie wolno być używanym przez usunięcia usterek. Schody są przeznaczone do użytku wewnętrznego i tylko w suchych pomieszczeniach. Nie wolno montować schodów, jeżeli w pomieszczeniu będzie występować duża wilgotność np. podczas wykonywania mokrych prac budowlanych. Schody nie mogą być używane jako droga dostępu podczas budowy i remontu. Montaż i demontaż sprężyn jest możliwy tylko przy całkowicie zamkniętej klapie schodów. Uwaga! Zabrania się wykręcania wkrętów i demontażu elementów z powierzchni klapy. Nie wolno wkręcać wkrętów w inne miejsca w klapie, niż wcześniej przygotowane przez producenta. Schody montujemy na stropie będącym przeznaczonym do danego rodzaju stropu. Łącznik nie są dołączone do produktu. Uwaga! W wybranych modelach schodów (patrz instrukcja) elementy łączące drabinkę z klapą (kątownik) mają kilka otworów, drabinkę należy przykręcić w otworach najdalej odsuniętych od klapy. Schody produkowane są z drabinką dostosowaną do maksymalnej wysokości pomieszczenia, dlatego niezbędne jest docięcie/dostosowanie jej do wysokości posiadanego pomieszczenia. Nie wolno używać schodów, jeżeli wysokość pomieszczenia przekracza maksymalną wysokość umieszczoną na etykiecie. Używanie schodów z niewłaściwie dostosowanym drabinkami jest zabronione. W przypadku zmiany wysokości pomieszczenia, należy ponownie dociąć/dostosować schody do nowej wysokości. Schody po prawidłowym montażu muszą opierać się o podłogę, a elementy drabinki muszą tworzyć linię prostą. Schody podczas wchodzenia lub schodzenia mogą być używane tylko przez jedną osobę, tylko przodem do drabinki trzymając się oburącz jej boków. Nie wolno skakać po schodach. Korzystanie ze schodów przez dzieci możliwe tylko w obecności opiekuna. Nie wolno korzystać ze schodów będąc pod wpływem alkoholu i środków odurzających. Elementy drewniane zaleca się impregnować i lakierować. Schodów nie wolno obciążać dodatkowymi elementami np. boazerią. W wyniku eksploatacji wszystkie łączenia mogą się ulec poluzowaniu, dlatego należy okresowo, dwa razy w roku, sprawdzać je i w razie potrzeby dokręcać. Przed montażem należy posmarować ruchome elementy ramion. W czasie eksploatacji smarowanie należy okresowo powtarzać. Producent zastrzega sobie prawo do dokonywania zmian i ulepszeń. Maksymalne obciążenie schodów nie może przekroczyć 150 kg.

GB The ladder installation and use should be in accordance with the manual.Caution! Using the stairs not in accordance with the instructions is forbidden, it may result in a serious injury, excludes warranty and results in the lack of the product liability. The Manufacturer and Seller assume no liability for failure to comply with the applicable law, building law and safety requirements by a product user, architect, fitter or building owner, etc. Do not use any other screws, bolts and components than the ones provided with the product. If there are parts missing, please contact the manufacturer. The damaged or incomplete product cannot be used until the fault will be rectified. The stairs are designed for internal use and in dry places only. Do not install the stairs in rooms where high humidity may occur, e.g. during construction work, renovation. The stairs cannot be used as an access road during a construction or renovation. Assembling and disassembling springs is possible only when the stair door is fully closed. Caution! It is forbidden to remove screws and dismantle parts from the door surface. Do not screw in other places in the door than the ones previously prepared by the manufacturer. Install the stairs in the ceiling with the use of fasteners designed for a particular ceiling type. The fasteners are not provided with the product. Caution! In selected models of the stairs (see: the manual) the parts connecting the ladder with the door (angle bracket) have a few holes, screw the ladder in the holes the most far from the hinges. The stairs are manufactured with a ladder adjusted to the maximum height of a room therefore it is necessary to cut/adjust it to the height of your room. Do not use the stairs if the room height exceeds the maximum height provided on the label. Using the stairs with the ladder cut/adjusted improperly is forbidden. When the height of a room is changed, it is necessary to re-cut/adjust the stairs to a new height. After proper installation the stairs must be based on the floor and the ladder elements must form a straight line. Only one person is allowed on the stairs when climbing or going down and only when facing the ladder and holding its sides with both hands. Do not jump on the stairs. Using the stairs by children is only allowed in presence of a guardian. Do not use the stairs while under the influence of alcohol or drugs. It is recommended to impregnate and varnish the wooden parts. The stairs must not be covered with additional elements e.g. wood panels. All joints may become loose due to their operation therefore it is necessary to review them periodically, twice a year, and if it is necessary to tighten them. Before installation it is necessary to grease movable parts of the arms. During its operation greasing should be repeated periodically. The manufacturer reserves the right to make changes and improvements. The maximum load of the stairs cannot exceed 150 kilograms.

DE Die Treppe muss gemäß der Anleitung montiert und benutzt werden.Achtung! Die Nutzung der Treppe entgegen der Anleitung ist verboten, kann zu gefährlichen Unfällen führen, schließt die Garantie und die Verantwortung des Produzenten aus. Der Produzent und der Verkäufer tragen keine Verantwortung für die Nichtbefolgung entsprechender Rechts- und Bauvorschriften, sowie Sicherheitsanforderungen durch den Benutzer des Produkts, den Architekten, den Monteur oder Besitzer des Gebäudes usw.Das Benutzen von anderen als zum Produkt beigefügten Schrauben und Bauteilen ist verboten. Sollten Elemente fehlen, wenden Sie sich bitte an den Produzenten. Ein beschädigtes oder unvollständiges Produkt darf zur Zeit der Behebung der Mängel nicht benutzt werden. Die Treppe ist zur innerlichen Anwendung und nur in trockenen Räumen bestimmt. Die Treppe darf nicht in Räumen montiert werden, in denen eine hohe Feuchte auftritt z.B. bei nassen Bauarbeiten. Die Treppe darf nicht als Durchgang beim Bau und Renovierungen genutzt werden. Die Montage und Demontage der Federn ist nur möglich bei einem vollständig geschlossenen Lukendeckel. Achtung! Es ist verboten, Schrauben zu entfernen und die Demontage von Oberflächenelementen des Lukendeckels ist verboten. Es ist verboten die Schrauben an anderen Stellen im Lukendeckel, als an denen die vom Produzenten vorbereitet wurden, einzuschrauben. Die Treppe wird in der Decke mit Hilfe von Bindegliedern, die für die entsprechende Art der Decke vorgesehen sind, montiert. Die Bindeglieder sind zum Produkt nicht beigefügt. Achtung! Bei ausgewählten Treppenmodellen (siehe Anleitung) haben Elemente, die die Leiter mit dem Lukendeckel verbinden (Winkeleisen) mehrere Öffnungen. Die Leiter soll an den am weitesten vom Lukendeckel entfernten Öffnungen verschraubt werden. Die Treppe wird mit einer maximalen Höhe der Leiter produziert, deshalb ist das Zuschneiden/Anpassen der Leiter an die Raumhöhe notwendig. Die Treppe darf nicht gebraucht werden, wenn die Höhe des Raumes die maximale Höhe der Treppe, die auf der Etikette angegeben ist, überschreitet. Das Benutzen einer falsch zugeschnittenen/angepassten Leiter ist verboten. Bei Änderung der Höhe des Raumes muss die Treppe zur neuen Höhe zugeschnitten/angepasst werden. Nach einer richtig durchgeführten Montage muss die Treppe fest auf dem Boden stehen und die Elemente der Leiter müssen eine gerade Linie bilden. Die Treppe darf beim Hinauf- und Hinuntergehen nur durch eine Person benutzt werden. Man muss sich beidhändig an den Seiten halten und beim Hinauf- und Hinuntergehen immer mit dem Gesicht zur Treppe gerichtet sein. Springen auf der Treppe ist verboten. Das Benutzen der Treppe durch Kinder ist nur unter Aufsicht einer erwachsenen Person erlaubt. Das Benutzen der Treppe unter dem Einfluss von Alkohol oder Rauschmitteln ist verboten. Es wird empfohlen die Holzelemente zu imprägnieren und zu lackieren. Die Treppe darf nicht mit zusätzlichen Elementen z.B. mit einer Holzverkleidung beschwert werden. Infolge der Nutzung der Treppe können Verbindungen lockern, deshalb wäre zu prüfen regelmäßig, zwei mal im Jahr die Verbindungen zu überprüfen und falls nötig festzuschrauben. Vor der Montage müssen die beweglichen Elemente der Öffnungsscharniere beschmiert werden. Während der Nutzung der Treppe muss das Schmieren regelmäßig wiederholt werden. Der Hersteller behält sich das Recht vor, Änderungen und Verbesserungen vorzunehmen. Die maximale Belastung der Treppe ist 150 kg.

DK Montering og anvendelse af trappe bør udføres i henhold til vejledning. Advarsel! Anvendelse af trappen i modstrid med instruktionerne er forbudt, det kan forårsage en alvorlig ulykke, det ekskluderer garanti, og resulterer i en mangel på producentansvar. Producenten og sælger påtager sig intet ansvar for manglende overholdelse af gældende love, bygningsregler og sikkerhedskrav af en produkt bruger, en arkitekt, en montør eller ejeren af bygningen, etc. Brug ikke skruer, bolte og komponenter end vedhæftet til produktet. I tilfælde af manglende dele, skal du kontakte producenten. Defekt og ufuldstændig produkt kan ikke anvendes, før fejlen er udbedret. Trappen er designet til intern brug og i tørre områder. Monter ikke trappen, hvis i rummet vil være høj luftfugtighed, f.eks. under udførelsen af byggearbejder. Trappen må ikke bruges som tilkørselsvej under under opførelse og reparationer. Montering og demontering af fjedrene er kun mulig ved den helt lukkede trappenklap. Advarsel! Det er forbudt at fjerne skruer og demontere dele fra overfladen af klappen. Dræj ikke skruerne i andre steder i klappen end tidligere forberedt af producenten. Trappen installeres i loftet med stikke bestemt på den pågældende type af loftet. Stikkerne er ikke inkluderet med produktet. Advarsel! I de valgte modeller af trappen (se vejledning) dele forbindende stigen med klappen (vinkler) har flere huller, stigen skal skrues i hullerne længst væk fra klappen. Trappen er produceret med stigen tilpasset den maksimale højde af rummet, så det er vigtigt at skære/tilpasse den til højden af det ejede rum. Må ikke bruge trappen, hvor rumshøjden overstiger den maksimale højde placeret på etiketten. Brug af trappen med den forkert skåret / tilpasset stige er forbudt. Hvis du ændrer højden af rummet, skal du igen skære/tilpasse trappen til den nye højde. Trappen efter korrekt monteringen skal være baseret på gulvet, og delene af stigen skal danne en lige linje. Trappen under klatring eller nedstigning kan kun bruges af én person, kun til ansigt af stigen med begge hænder holder sin sider. Må ikke springe på trappen. Brug af trappen af børn kun muligt i tilstedeværelse af en værge. Må ikke bruge trappen under påvirkning af alkohol og stoffer. Træ komponenter anbefales at imprægnere og lakere. Trappen må ikke opkræve med de yderligere dele, for eksempel med panel. Igennem drift kan alle forbindelser blive løst, så du bør periodisk, to gange om året, kontrollere dem og om nødvendigt stramme. Før montering skal smøres de bevægelige dele af armene. Under drift skal smøringen gentages periodisk. Producenten forbeholder sig ret til at foretage ændringer og forbedringer. Den maksimale belastning af trappen kan ikke overstige 150 kg.

SK Montáž a použitie schodov treba uskutočňovať v súlade s návodom. Pozor! Nedodržanie nie návodu na použitie schodov je zakázané, môže spôsobiť hroznú nehodu, zrušuje záruku a vylučuje zodpovednosť výrobcu. Výrobca a Predávajúci nesenú žiadnu zodpovednosť za situáciu, keď používateľ výrobku, architekt, inštalatér alebo majiteľ stavby a ďalší nekonajú v súlade s príslušnými právnymi predpismi, stavebnými predpismi a požiadavkami týkajúcimi sa bezpečnosti. Nesmú sa používať iné skrutky a podstavce ako tie, ktoré boli pribané k výrobku. Ak budú nejaké súčiastky chýbať, treba sa obrátiť na výrobcu. Poškodený a nekompletný výrobok sa nesmie používať kým chyby nebudú odstránené. Schody sú určené na použitie v interiéroch a to len v suchých miestnostiach. Schody sa nesmú montovať, pokiaľ sa v miestnosti vyskytne veľká vlhkosť napr. počas vykonávania mokrých stavebných prác. Schody sa nesmú používať ako prístupová cesta počas výstavby a opravy. Montáž a demontáž pružín sú možné len pri úplne uzavretých dvierkach schodov. Pozor! Zakazuje sa vykročať skrutky a demontovať súčiastky z povrchu dvierok. Nie sú povolené iné miesta v dvierkach ako tie, ktoré boli pripravené výrobcom. Schody montujeme do stropu spojmi, ktoré sú určené pre konkrétny druh stropu. Spoje nie sú pridané k výrobku. Pozor! Vo vybraných modeloch schodov (viďte návod) súčiastky, ktoré spájajú rebrík s dvierkami (uhlové profily) majú niekoľko otvorov, rebrík treba prikrútiť v najďalej odsunutých od dvierok otvoroch. Schody sa vyrábajú s rebríkom, ktorý je prispôsobený k maximálnej výške miestnosti, a preto je nutné ho prirezať/prispôsobiť k výške konkrétnej miestnosti. Schody sa nesmú používať, ak výška miestnosti presahuje maximálnu výšku umiestnenú na etikete. Použitie schodov s nesprávne prirezaným/prispôsobeným rebríkom je zakázané. V prípade zmeny výšky miestnosti treba opäť prirezať/prispôsobiť schody k novej výške. Schody po správnej montáži sa musia opierať o podlahu, a súčiastky rebríka musia vytvárať priamu čiaru. Po schodoch smie chodiť hore a dole len jedna osoba, iba dopredu k rebríku držiac sa dvomi rukami jeho strán. Nesmie sa skákať po schodoch. Použitie schodov deťmi je možné len za prítomnosti dospelej osoby. Schody sa nesmú používať pod vplyvom alkoholu a omamných prostriedkov. Odporúča sa impregnovať a lakovať drevené súčiastky. Schody sa nesmú zaťažovať dodatočnými súčiastkami, napr. obložením. V následku eksploatácie sú všetky spojenia riadu uvoľnení, preto ich treba pravidelne dvakrát do roka kontrolovať a v prípade potreby dokrúcať. Pred montážou treba namastiť pohyblivé súčiastky ramien. Počas exploatácie treba pravidelne opakovať mastenie. Výrobca si vyhradzuje právo na vykonávanie zmien a zlepšení. Maximálne zaťaženie schodov nesmie presiahnuť 150 kg.

HU A lépcső a használati útmutatónak megfelelően kell beszerelni és használni. Figyelem! A lépcső, a használati útmutatónak nem megfelelő használata esetén, komoly balesetet okozhat, kizárólag a gyártó felelősségét és felelősszavatosságát az kizárólag a gyártó és az Eladó nem vállal felelősséget, ha a termék felhasználója, az építész, szerelő, épülettulajdonos nem tartja be a vonatkozó jogszabályokat, illetve építési és biztonsági szabályzatokat. Tilos más csavar és alkatrész használata, mint amit a termékhez csatoltak. Amennyiben valamilyen alkatrész hiányzik, forduljon a gyártóhoz vagy a forgalmazóhoz. A hiba elhárításáig tilos a hibás vagy hiányos termék használata. A lépcsőt kizárólag belső térben, száraz helyen szabad használni. Tilos a lépcső beszerelése, ha a helyiségben nagy nedvességre lehet számítani, pl. nedves építőanyagok esetén. Az épületen belüli munkálatok alatt a lépcsőt nem szabad bejárati útvonalként felhasználni. A lépcsőt csak teljesen zárt csapóajtó mellett lehetséges. Figyelem! Tilos a csapóajtó felszínéről leszerelni a csavarokat vagy alkatrészeket. Tilos csavarokat más helyre csavarozni, mint a gyártó által megjelölt helyek. A lépcsőt, az adott mennyezeti típusnak megfelelő csatlakozóval kell rögzíteni a mennyezethez.A csatlakozó, kiegészítő termék, nem a szerelési egységcsomag része. Figyelem! Néhány lépcsőmodellen (lásd használati útmutató), a lépcsőt a csapóajtóval összekötő elemeken (profilok), lyukb lyuk is található. A létrát a csapóajtótól legtávolabb elhelyezkedő lyukba kell rögzíteni. A lépcsőt maximális belmagassághoz megfelelő létrával szállítják, ezért mindenképp méretre kell azt vágni az adott belmagassághoz. Tilos a lépcsőt használni, he a helyiség belmagassága meghaladja a címkén megadott max. magasságot. Tilos a lépcsőt nem megfelelően méretre vágott vagy igazított létrával használni. A mennyezet magasságának megváltoztatásakor újra méretre kell vágni vagy a belmagassághoz igazítani a létrát. A megfelelő beszerelés után a lépcső a padlóra támaszkodik, a létra részei pedig egyenes vonalat képeznek. A lépcsőn egyszerre csak egy ember tartózkodhat. A lépcsőn a létra felé, előrefelé kell lépni és kétfelől kell kapaszkodni. A lépcsőt nem szabad ugrálni. Gyerekek csak felnőttek felügyelete mellett használhatják. Tilos a lépcsőt alkoholos, vagy más tudatmódosító szer befolyásoltsága alatt lévő állapotban használni. A fa elemeket ajánlott impregnálni és lelakkozni. A lépcsőt tilos további burkolatokkal és elemekkel terhelni. Használat során a csatlakozások ellazulhatnak, ezért rendszeresen, legalább évente kétszer le kell őket ellenőrizni és szükség esetén meg kell őket húzni. Beszerelés előtt olajozza be a karok mozgó részeit. Használat közben ismételje meg időnként az olajozást. A gyártó fenntartja a változtatások és fejlesztések jogát. A lépcső max. teherbírása 150 kg.

RU Монтаж и эксплуатацию лестницы следует осуществлять в соответствии с руководством. Внимание! Эксплуатация лестницы не в соответствии с инструкцией запрещается, может привести к опасному несчастному случаю, включая гарантию и вызывает отсутствие ответственности производителя. Производитель и Продавец не несут никакой ответственности за несоблюдение соответствующих положений законов, строительного права и требований по безопасности пользователем продукции, архитектором, монтажником, владельцем здания. Запрещается использовать другие винты, болты и подузлы, чем приложенные к продукту. В случае отсутствия элементов следует обратиться к производителю. Поврежденный и неукомплектный продукт запрещается использовать до момента устранения неисправностей. Лестницы предназначены для применения только внутри зданий в сухих помещениях. Запрещается монтировать лестницу, если в помещении имеется большая влажность, например, во время выполнения мокрых строительных работ. Лестница не может использоваться как путь доступа во время строительства и ремонта. Монтаж и демонтаж пружин возможны только при полностью закрытой крышке лестницы. Внимание! Запрещается вывинчивать винты и демонтировать элементы с поверхности крышки. Запрещается ввинчивать винты в другие места в крышке, чем ранее подготовленные производителем. Лестница крепится в перекрытии соединителями, предназначенными для данного вида перекрытия. Соединители не приложены к продукту. Внимание! В выбранных моделях лестниц (см. руководство) элементы, соединяющие лестницу с крышкой (угловые профили) имеют несколько отверстий, лестницу следует прикрутить в отверстия, которые расположены дальше всего от крышки. Лестницы производятся приспособленными к максимальной высоте помещения, поэтому необходимо подрезать/привести их в соответствие с высотой данного помещения. Запрещается использовать лестницу, если высота помещения превышает максимальную высоту, указанную на этикетке. Эксплуатация неправильно подрезанной/приспособленной лестницы запрещается. В случае изменения высоты помещения, следует повторно подрезать/приспособить лестницу к новой высоте. Лестница после правильного монтажа должна опираться о пол, а элементы лестницы должны образовать прямую линию. Лестница во время входа и схождения должна использоваться только одним человеком, только лицом к лестнице, держась двумя руками за ее бока. Запрещается скакать по лестнице. Пользование лестницей детьми возможно только в присутствии опекуна. Запрещается пользоваться лестницей в состоянии алкогольного опьянения или под влиянием одурманивающих средств. Деревянные элементы рекомендуется пропитать и покрыть лаком. Лестницу запрещается нагружать дополнительными элементами, например, панелями. В результате эксплуатации все соединения могут расшататься, поэтому следует периодически, два раза в год, проверять их и в случае необходимости затянуть. Перед монтажом следует смазать подвижные элементы плеч. Во время эксплуатацию следует периодически повторять смазку. Производитель оставляет за собой право вводить изменения и усовершенствования продукта. Максимальная нагрузка лестницы не может превышать 150 кг.

UA Монтаж драбини та її використання мають проводитися у відповідності до інструкції, оскільки це може призвести до серйозних травм і вплинути на якість продукції, на такі драбини гарантія не поширюється, Виробник і Продавець не несуть відповідальності за недотримання користувачем продукту, архітектором, слюсарем чи власником приміщення тощо чинного законодавства, будівельного законодавства та вимог безпеки. Не використовуйте жодних інших гвинтів, болтів та компонентів, ніж ті, що поставляються разом із продуктом. Якщо бракує компонентів, будь ласка, звертіться до виробника. Пошкоджений або недоукомплектований продукт не може бути використаний, доки проблему не усунено. Сходи призначені для внутрішнього використання і тільки в сухих приміщеннях. Не встановлюйте сходи в приміщеннях з підвищеною вологістю, наприклад, під час проведення «вологих» будівельних робіт. Сходи не можна використовувати в якості службового доступу під час будівництва або реконструкції. Монтаж і демонтаж пружин

можливі тільки за умови, коли кришка сходів повністю закрита. Увага! Забороняється знімати гвинти і демонтувати деталі з поверхні кришки. Не вкручуйте гвинти в інших місцях кришок, ніж там, де це попередньо передбачено виробником. Встановлюйте сходи в стелі, використовуючи кріплення, призначені для конкретного типу мікповерхового перекриття. Кріпильні елементи з продуктом не постачаються. Увага! В окремих моделях сходів (див: інструкцію) елементи, що з'єднують сходи з кришкою (кутові дужки), мають кілька отворів, сходи повинні бути вкручені в отвори якнайдалі від поверхні кришки. Сходи виготовляються із дерев'яних, що розрахований максимальну висоту кімнати, тому необхідно відрізати/ прилаштувати частину драбини до висоти вашого приміщення. Не використовуйте драбину, якщо висота приміщення перевищує максимальну висоту, передбачену на етикетці. Використання сходів з неправильно відрізаною/відгрупльованою драбиною заборонено. Коли висота приміщення змінюється, необхідно заново відрізати/відгрупльовати драбину для нової висоту. Після правильного монтажу сходи мають опиратися на підлогу, а сходові елементи повинні утворювати пряму лінію. Допускається, що тільки одна людина може підніматися або спускатися драбиною і тільки за умови, коли особа обкладена обтяжнями до сходів і тримається за краї обома руками. Не стрибайте на сходах.Використання сходів дітьми допускається лише в присутності дорослих. Не використовуйте драбину, перебуваючи під впливом алкоголю або наркотиків. Рекомендується просочити і покрити дерев'яні частини сходів лаком. Сходи не повинні бути покриті додатковими елементами, наприклад, дерев'яними панелями. Всі з'єднання можуть з часом ослабнути внаслідок постійної роботи, тому необхідно їх періодично оглядати, рекомендовано двічі на рік, і за необхідності затягути. Перед установкою необхідно змастити рухомі частини дужок. Під час роботи мастила слід регулярно оновлювати. Виробник залишає за собою право вносити будь-які зміни й покращення. Максимальне навантаження на сходи не може перевищувати 150 кг.

CZ Instalace a použití schodu by mělo být provedeno v souladu s instrukcí.Pozor! Použití schodu jinak, než dle pokynů v návodu, je zakázáno, může způsobit vážnou nehodu, ruší záruku a výrobce v tomto případě nenese zodpovědnost. Výrobce a prodejce nenese žádnou zodpovědnost za nedodržení platných zákonů, stavebních předpisů a bezpečnostních požadavků uživatelem výrobku, architektem, instalatérem, nebo vlastníkem budovy, atd. Nepoužívejte jiné vruty, šrouby a komponenty než ty, které jsou přibaleny k výrobku. V případě chybějících částí se obraťte na výrobce. Vadný a neúplný produkt nemůže být používám, dokud nebude vada odstraněna. Schody jsou určeny do vnitřních suchých místností. Je zakázáno montovat schody v případě, když v místnosti bude vysoká vlhkost vzduchu, např. při mokré stavbě, omítání. Schody nesmí být používány jako přístupové cesty během výstavby a rekonstrukce. Montáž a demontáž pružin je nutno provádět pouze dle návodu. Schody z dřeva jsou zakázány. Pro montáž schodu pomocí šroubů a demontáž prvků z plochy vlka. Vruty nešroubujte do víka jinam než na místa předem připravená výrobcem. Schody uchytíte v stropu vruty, určenými pro daný typ stropu. Spojovací prvky nejsou součástí produktu. Pozor! U vybraných modelů schodů (viz instrukce) díly, které spojují žebřík s víkem (úhelníky) mají několik otvorů, žebřík je nutno zašroubovat do otvorů, které jsou nejdále oddáleny od víka. Schody jsou vyrobeny s žebříkem upraveným do maximální výšky místnosti, takže je nezbytné jeho zkrácení / přizpůsobení k výšce pokoje. Nepoužívejte schody, které výška místnosti je přesně rovna výšce žebříku. Pro montáž schodu s nesprávné seřizovtným / upraveným žebříkem je zakázáno. Pokud změníte výšku místnosti, je nezbytné znovu přizpůsobit žebřík schodu na novou výšku. Správně nainstalované schody musí se opírat o podlahu a díly žebříku musí tvořit přímku. Schody při vcházení nebo sestupu můžou být použity pouze jednou osobou otočenou tvářÍ k žebříku, která se přidržuje oběma rukama po stranách. Po schodech není dovoleno skákat. Děti mohou používat schody pouze v přítomnosti opatrovníka. Nepoužívejte schody pod vlivem alkoholu a omamných látek. Dřevěné prvky se doporučuje impregnovat lakovat. Dbejte na přesné umístění prvků. Nedovolte, aby prvky, např. obklady. Používáním se všechny spoje můžou uvolnit, takže byste je měli pravidelně, dvakrát ročně, zkontrolovat a v případě potřeby dotáhnout. Před instalací namažte pohyblivé části ramen. Během provozu by mělo být mazání pravidelně opakováno. Výrobce si vyhrazuje právo provádět změny a vylepšení. Maximální zatížení schodů nemůže přesáhnout 150 kg.

NL De montage en het gebruik van de zoldertrap moet in overeenstemming zijn met de handleiding. Attentie! Het op niet correcte wijze gebruikmaken van de trap zoals beschreven in de handleiding kan leiden tot aansprakelijkheid, uitsluiting van garanties en het verlies van recht op productaansprakelijkheid De fabrikant en wederverkoper zijn niet aansprakelijk voor het niet naleven van het toepasbaar recht, bouw- en veiligheidsvoorschriften door een gebruiker, architect, monteur of gebouweigenaar, etc. Gebruik geen andere schroeven, bouten en andere onderdelen dan die worden geleverd bij het product. Indien er een onderdeel mist neem dan contact op met de fabrikant. Het beschadigde of incomplete product mag niet worden gebruikt totdat het probleem is verholpen. De trappen zijn ontworpen voor binnengebruik en alleen voor gebruik in droge ruimten. Gebruik de trap niet bij een temperatuur van minder dan 5 graden Celsius, bijvoorbeeld bij de uitvoer van natte bouwwerkzaamheden De trap mag niet worden gebruikt als toegangsweg tijdens bouwwerkzaamheden of renovaties. Het monteren en demonteren van de spanningsveren is alleen mogelijk wanneer het trapluik volledig gesloten is Waarschuwing! Het is niet toegestaan om schroeven te verwijderen en onderdelen van het luikoppervlak te demonteren. Schroef niet op andere plaatsen in het luik dan op de plaatsen die vooraf door de fabrikant zijn voorbewerkt. Installeer de trap in het plafond met behulp van bevestigingsmaterialen ontworpen voor uw type plafond. Deze bevestigingsmaterialen zijn niet standaard meegeleverd. Attentie! Bij bepaalde modellen (zie de handleiding) zijn de onderdelen die de ladder verbinden met het luik (hoeksteunen) voorzien van meerdere gaten. De ladder moet bevestigd worden aan de gaten welke het verste weg zitten van het luik. De trappen zijn ontworpen met een ladder aangepast aan de maximale hoogte van een kamer. Hierdoor is het noodzakelijk om de ladder zelf aan te passen aan de hoogte van uw ruimte. Gebruik de trap niet als de hoogte van de kamer groter is dan de maximaal aangegeven hoogte op het label. Het is niet toegestaan om de zolder-trap te gebruiken bij een temperatuur van minder dan 5 graden Celsius (bijvoorbeeld bij de uitvoer van natte bouwwerkzaamheden). Wanneer de hoogte van de ruimte verandert, is het noodzakelijk om de trap opnieuw af te zagen/af te selden. Na het installeren van de zoldertrap moet de ladder op de vloer geplaatst zijn, en de ladder dient een rechte lijn te vormen. Slechts één persoon tegelijk is toegestaan de om de trap te beklimmen of af te dalen. Dit dient alleen te gebeuren wanneer men met het gezicht naar de ladder toe wijst, en met beide handen de zijkant vasthoudt. Niet springen op de trap! Het gebruik van de trap door kleine kinderen is alleen toegestaan in het bijzijn van een volwassene. Gebruik de trap niet wanneer u onder invloed bent van alcohol of andere drugs. Houten trappen moeten worden bedekt te impregneren en te lakken Dek de trap niet af met andere materialen, zoals bijvoorbeeld houten panelen. Door intensief gebruik kunnen de verbindingen losraken. Daarom is het noodzakelijk om deze verbindingen periodiek na te kijken, 2 keer per jaar, en indien nodig aan te draaien. Vóór het monteren van de trap is het noodzakelijk om de beweegbare delen in te vetten. Dit proces dient tijdens het gebruik van de trap regelmatig herhaald te worden. De fabrikant behoudt zich het recht voor om wijzigingen en verbeteringen aan te brengen. Het maximaal toelaatbare gewicht mag niet meer dan 150 kilogram zijn.

FR La pose et l'utilisation de l'escamotable doivent être effectuées conformément à la présente notice. Attention ! L'utilisation de l'escamotable non conforme à la présente notice est strictement interdite, elle peut provoquer un accident, décharge la garantie et entraîne la décharge du fabricant contre toute garantie. Ni le fabricant ni le vendeur ne sont (suppression of the word « pas ») responsables du non respect des dispositions légales, des dispositions du code de la construction ni des exigences relatives à la sécurité par l'utilisateur du produit, l'architecte ou le propriétaire du bâtiment, etc. Il est strictement interdit d'utiliser d'autres boulons, vis et composants que ceux annexés au produit.Ne jamais utiliser des éléments précités il convient de contacter le fabricant. Le produit endommagé et incomplet ne doit pas être utilisé tant que les dommages n'ont pas été éliminés. L'escamotable est prévu pour l'usage à l'intérieur et uniquement dans des locaux secs. Il est strictement interdit de poser l'escamotable dans des locaux à grande humidité, par exemple pendant l'exécution des travaux de construction dits « humides ». L'escamotable ne peut pas être utilisé comme voie d'accès pendant les travaux de
construction ou de rénovation. La pose et le démontage des ressorts ne peuvent se faire qu'à clapet fermé. Attention! Il est strictement interdit de dévisser les boulons et de démonter les éléments présents sur la surface du clapet. Il est strictement interdit de visser les boulons dans d'autres endroits du clapet que ceux prévus par le fabricant. L'escamotable doit être fixé au plancher à l'aide des connecteurs prévus à un type donné du plancher. Les connecteurs ne sont pas annexés au produit. Attention ! Dans les modèles particuliers d'escamotables (voir notice) les éléments de connexion entre l'échelle et le clapet (cornières) disposent de plusieurs ouvertures, l'échelle doit être vissée dans les ouvertures les plus éloignées du clapet. L'escalier est fabriqué avec l'échelle adaptée à la hauteur maximale du
local, c'est pourquoi il est indispensable de la couper/ l'adapter à la hauteur du local. Il est strictement interdit d'utiliser l'escamotable si la hauteur du local dépasse la hauteur maximale indiquée sur l'étiquette. L'utilisation de l'escamotable avec l'échelle coupée/adaptée de façon non conforme est strictement interdite. En cas de changement de hauteur du local, il convient de couper/ d'adapter de nouveau l'échelle de l'escamotable à cette hauteur. L'escamotable , après le montage correct, doit reposer correctement sur le sol et les éléments de l'échelle doivent former une ligne droite. L'escamotable, pendant la montée et la descente, ne peut être utilisé que par une personne, seulement face à l'échelle en la tenant avec les deux mains sur les parties latérales. Il est strictement interdit de sauter sur l'échelle
de l'escamotable. Les enfants ne peuvent utiliser l'escamotable qu'en présence d'un adulte. Il est strictement interdit d'utiliser l'escamotable en état d'ivresse et sous l'influence de drogues. Il est conseillé d'imprégner et de vernir les éléments en bois. L'escamotable ne doit pas être chargé par des éléments supplémentaires, p.ex. le revêtement en lambris. A la suite de l'utilisation, toutes les connexions peuvent

avoir du jeu, c'est pourquoi il convient de les contrôler périodiquement, deux fois par an, et en fonction du besoin serrer les vis et les écrous. Avant tout montage il convient de graisser les éléments mobiles des bras. Il convient de répéter le graissage périodiquement, pendant l'utilisation. Le fabricant se réserve le droit d'apporter des modifications et des améliorations. La charge maximale exercée sur l'escamotable ne peut pas dépasser 150 kg.

IT L'installazione e uso delle scale deve essere eseguita secondo le istruzioni. Attenzione! È vietato l'utilizzo delle scale in violazione delle istruzioni, può causare gravi incidenti, esclude la garanzia e provoca la mancanza di responsabilità del produttore. Il produttore e il venditore non si assumono alcuna responsabilità per il mancato rispetto delle leggi applicabili, delle norme edilizie e dei requisiti di sicurezza da parte dell'utente del prodotto, architetto, installatore, il proprietario dell'edificio, etc. Non utilizzare viti, bulloni e componenti diversi da quelli inclusi con il prodotto. Nel caso venga rilevata la mancanza di alcuni elementi, si prega di contattare il produttore. Il prodotto difettoso e incompleto non può essere utilizzato finché il difetto non viene eliminato. Le scale sono progettate per l'uso in interno e solo in ambienti asciutti. Non montare le scale in locali con alta umidità, ad esempio in ambienti umidi durante lavori di costruzione. Le scale non devono essere utilizzate come via di accesso durante la costruzione e/o ristrutturazione. Il montaggio e lo smontaggio delle molle è possibile solo con la botola della scala completamente chiusa. Attenzione! È vietato rimuovere le viti e smontare gli elementi dalla superficie della botola (lembo). Non inserire le viti in altri punti delle botole, se non in quelli precedentemente impostati dal produttore. Le scale vengono installate a soffitto tramite collegamenti progettati per un dato tipo di soffitto. Gli elementi di collegamento non sono compresi nel prodotto. Attenzione! In alcuni modelli di scale (vedi le istruzioni) gli elementi che collegano la scala con la botola (angolari) hanno più fori, la scala deve essere avvitata nei fori più distanti dalla botola. Le scale sono realizzate con la scaletta regolata all'altezza massima del locale, per cui è necessario tagliarla / adattandola all'altezza del vostro locale. Non usare le scale, se l'altezza del locale supera l'altezza massima indicata sull'etichetta. È vietato l'utilizzo delle scale con la scaletta impropriamente tagliata/adattata. In caso di una modifica d'altezza del locale, ritagliare/adattare la scala per la nuova altezza. Dopo una corretta installazione, la scala deve essere appoggiata al pavimento, e gli elementi della scaletta devono formare una linea retta. Durante la salita o la discesa, le scale possono essere utilizzate da una sola persona per volta, solo frontalmente alla scala e tenendo con entrambe le mani i passamano laterali. Non saltare sulla scala. L'utilizzo di scale da parte dei bambini è possibile solo in presenza di un adulto. Non usare le scale sotto l'influenza di alcol e droghe. Si consiglia di impregnare e verniciare i componenti in legno. Le scale non devono essere caricate di ulteriori elementi, ad esempio con pannelli di legno. Per effetto dell'esercizio, tutti i collegamenti potrebbero allentarsi, per cui bisogna periodicamente, due volte l'anno, controllarli e se necessario avvitarli. Prima dell'installazione, lubrificare tutti gli elementi mobili. Durante l'utilizzo, la lubrificazione deve essere ripetuta periodicamente. Il produttore si riserva il diritto di apportare modifiche e miglioramenti. Il carico massimo della scala non deve superare i 150 kg.

TR Merdiven montajının ve kullanımının kılavuza göre gerçekleşmesi gerekir.Dikkat! Kılavuza aykırı olan merdiven kullanımı yasaktır, tehlikeli kazalara neden olabilir, garantinin yitirilmesine sebeptir ve imalatçının sorumluluğunu ortadan kaldırır. İmalatçı ve Satıcı, ürün kullanıcısı, mimar, montaj elemanı ve bina sahibi gibi kişilerin mevzuata, inşaat ile ilgili yasalara ve güvelik kurallarına uyumlulukla ilgili sorumluluğunu yüklenmez. Ürünle birlikte verilen vida, civata ve diğer unite kullanmak yasaktır. Parça eksikliği durumunda imalatçı ile irtibata geçin. Arızalı ve eksik olan ürünün, eksikler tamamlanana kadar kullanılması yasaktır. Merdiven, sadece çatı altındaki, kuru yerlerde kullanılmak üzere tasarlanmıştır. Örneğin islak inşaat işleri sırasında, çok nemli bir ortamda merdiven montajı yasaktır. Merdiven, inşaat ve tadilat işlerinde erişim yolu olarak kullanılamaz. Yay montajı ve demontajı, sadece merdiven kapağı kapalı iken mümkündür. Dikkat! Kapak yüzeyinden vida ve diğer parça sökmek yasaktır. İmalatçı tarafından hazırlanmış olan kapaktaki vida yerlerine vida sıkmak yasaktır. Vidaları yalnızca imalatçı tarafından belirlenmiş olan kapaktaki parçaları ile tavana takılır. Bağlantı parçaları ürüne eklenmiş değildir. Dikkat! Bazı merdiven modellerinde (bkz. kılavuz) el merdivenini kapak ile bağlayan parçalarda (köşebentlerde) birkaç delik bulunmaktadır. El merdivenini, kapaktan en uzak deliğe takmak gerekir. Merdiven, maksimum oda yüksekliğine uygun olan el merdiveni ile üretilir. Dolayısıyla takılacağı odanın yüksekliğine uygun olarak kesilmesi/ayarlanması gerekir. Eğer maksimum oda yüksekliği etikette belirtilmiş olan yükseklikten daha fazla ise, merdiven kullanmak yasaktır. Yanlış kesilmiş/ayarlanmış olan el merdiveni güvenlik sağlayamaz. Merdiven, sadece yatay ve düşey konumlarda çalışmalıdır. Merdivenin yeni yüksekliğe göre yeniden kesilmesi/ayarlanması gerekir. Merdivenin, talimatlara uygun olarak yapılan montajdan sonra yere dayanması, el merdiveninin parçalarının ise doğru çizgi oluşturması gerekir. Merdiven, sadece bir kişi tarafından, el merdivenine doğru bakarak, yanlarından iki el ile tutarak, çıkmak ve inmek için kullanılabilir. Merdiven üzerinde ziplamak yasaktır. Çocuklar sadece bir yetişkin huzurunda merdiven kullanabilir. Alkol ve uyuşturucu etkisi altında iken merdiven kullanmak yasaktır. Ahşap parçaların emprenye edilmesi ve cilalanması tavsiye edilir. Merdivenin bağlantılarını gibi eskir. Prozayalec ni odgovoren za nepoštovanje s strani uporabnika, arhitekta, sestavljalca ali lastnika zgradbe ustreznih pravnih predpisov, gradbenih in varnostnih predpisov. Uporaba drugih vijakov, sornikov in komponent, kot so tu priložena izdelku, ni dovoljena. V primeru pomanjkanja elementov se je potrebno obrniti na Proizvajalca. Do odprave napak se pokvarjeni in nekompletni izdelek ne sme uporabljati. Stopnice so namenjene za notranjo uporabo v suhih prostorih. Stopnic se ne sme montirati, če bo v prostoru prisotna vlaga, npr. med izvedbo gradbenih del na mokro. Stopnic se ne sme uporabljati kot dostopno pot med gradnjo in obnovo. Montaža in demontaža vzmetnih elementov je mogoča le, ko je vrata za vstop v stopnice zaprta. Pozor! Izdelje vijakov ter demontaža elementov, ki se nahajajo na loputi je prepovedana. Vijakov se ne sme privijati na druga mesta na loputi, kot so mesta določena proizvajalcem. Stopnice nameščajo se na stropu s konektorji namenjenimi za določeno vrsto stropa. Konektorji niso priloženi. Pozor! Pri izbranih modelih stopnic (glej navodila) elementi za povezavo lestve z loputo (kotniki) imajo več lukenj, lestve je treba pritrditi v luknjah, najbolj oddaljenih od lopute. Stopnice so izdelane skupaj z lestvo, ki je prilagojena določeni maksimalni višini prostora, zato bo morda potrebno dodatno rezanje/prilagajanje. Lestve ne smete uporabljati, kadar je višina prostora manjša od maksimalno višino, določeno na etiketi. Uporaba stopnic z nepravilno nameščeno lestvo je prepovedana. V primeru spremembe višine prostora je treba stopnice ponovno prilagoditi novi višini. Po pravilno izvedeni montaži se stopnice morajo naslanjati na tla, elementi lestve pa tvoriti ravno črto. Po stopnicah se ne sme vzpenjati ali spuščati sočasno več oseb. Po stopnicah je treba hoditi samo naprej, z obema rokama prijemati ograjo. Po stopnicah se ne sme skakati. Otroki stopnice lahko uporabljo le v prisotnosti odrasle osebe. Uporaba pod vplivom alkohola in drog je prepovedana. Lesene elemente je priporočljivo impregnirati in lakirati. Stopnic ne sme obremeniti z dodatnimi elementi, npr. z opaži. Ob uporabi vse povezave lahko zrahljajo, zato jih je potrebno redno, dvakrat na leto, preverjati in po potrebi zategniti. Pred začetkom montaže premazati gibljive elemente stopničnih ram. V obdobju uporabe je treba redno uporabljati mazivo. Proizvajalec si pridržuje pravico do sprememb in izboljšave. Maksimalna obremenitev stopnic ne sme presegati 150 kg.

FI Portaat on asennettava ja niitä on käytettävä ohjeen mukaan. Huomio! Portaiden käyttö ohjeen vastaisesti on kielletty. Se voi aiheuttaa vakavan onnettomuuden ja sulkee pois valmistajan takuu-velvoitteet. Valmistaja ei myöskään ole vastuussa lainsäädännön vaatimuksista, soveltuvien oikeussäännösten, rakennusmääräysten ja turvallisuusvaatimusten noudattamatta jättämisestä tuotteen käyttäjän, arkkitehdin, asentajan tai rakennuksen omistajan yms. toimesta. Muita kuin tuotteeseen liitettyjä ruuveja ja osakokonaisuuksia ei saa käyttää. Jos osia puuttuu, tulee käänntyä valmistajan puoleen. Vaurioitunutta ja puutteellista tuotetta ei saa käyttää niin kauan, kunnes virheet on korjattu. Portaat on tarkoitettu sisäkäyttöön ainoastaan kuivissa tiloissa. Portaita ei saa asentaa, jos tilassa on korkea kosteuspitoisuus, esim. rakennuksen märkätöiden suorituksaikana. Portaita ei saa käyttää kosteissa olosuhteissa tai äärilämpötiloissa. Joukot voidaan asentaa ja irrottaa ainoastaan porrasluukun ollessa täysin suljettuna. Huomio! Ruuvien ja osien irrottamisen luukun pinnasta on kielletty. Ruuveja ei saa kiinnittää luukun muihin paikkoihin kuin niihin, jotka valmistaja on aikaisemmin valmistanut. Portaat asennetaan välipohjaan kiinnikkeillä, jotka on tarkoitettu kyseiselle välipohjarakenteelle. Kiinnikkeet eivät sisälly tuotteeseen. Huomio! Valittujen porrasmallien (katso ohje) kiinnitysosissa (L-profiilit), joilla tikkaat kiinnitetään luukkuun, on useampia reikiä. Tikkaat on kiinnitettävä luukun reunimmaisiin reikiin. Portaat on valmistettu tikkaista, jotka soveltuvat tietän maksimikorkeuden. Siksi niiden lyhentäminen/sovittaminen on vähtämätöntä kyseessä olevan tilan korkeuteen sopivaksi. Portaita ei saa käyttää, jos tilan korkeus ylittää etikettiin merkityn maksimikorkeuden. Portaiden käyttö on kielletty, jos tikkat on lyhennetty/sovitettu väärin. Jos tilan korkeutta muutetaan, portaat on uudelleen lyhennettävä/sovitettava uuteen korkeuteen. Oikein tehdyn asennuksen jälkeen tikkaiden tulee tukeutua lattiaan ja tikkaan osien tulee muodostaa suora linja. Portaita saa käyttää nousuun tai alastuloon samanaikaisesti ainoastaan yksi henkilö etuperin tikkaisiin päin pitäen kiinni molemmin käsin sen sivuista. Portaissa ei saa hyppiä. Lapset saavat käyttää portaita ainoastaan huoltajan läsnä ollessa. Portaita ei saa käyttää alkoholin tai huumaavien aineiden vaikutuksen alaisena. On suositeltavaa kyllästää ja lakata puuosat. Portaita ei kuormittaa lisäosilla, esim. paneloinnilla. Käytön vaikutuksesta kaikki kiinnitysosat voivat löystyä. Siksi on määräajoittain, kaksi kertaa vuodessa, tarkistettava niiden kireys ja tarvittaessa kiristettävä. Varsien liikkuvat osat on voideltava ennen asennusta. Voitelu on

toistettava määräajoin käytön aikana. Valmistaja pidättää oikeuden muutosten ja parannusten tekemiseen. Portaiden maksimikuormitus ei saa ylittää 150 kg.

SE Installera och använda trappan i enlighet med instruktionerna. Varning! Användning av trappan inte i enlighet med instruktionerna är förbjudet, eftersom det kan leda till en allvarlig olycka, förlust av garantin, och förlust av tillverkarens ansvar. Tillverkaren och säljaren ansvarar inte för underlåtenhet att följa gällande lagar, byggnormer och säkerhetskrav av produktens användare, arkitekt, montör eller byggnadens ägare, o.s.v. Använd inga andra skruvar, bultar och komponenter än de som medföljer produkten. Vänligen kontakta tillverkaren om några delar saknas. Defekt och ofullständig produkt får inte användas förrän felet har åtgärdats. Trappan är avsedd för internt bruk och i torra områden. Montera inte trappan i rum där du kan förvänta hög luftfuktighet, t.ex. under vattbyggnadsarbeten. Trappan får inte användas som en tillfartsväg under byggande och renovering. Montering och demontering av fjädrarna är möjlig endast när trappans lucka är stängd. Obs! Det är förbjudet att ta bort skruvarna eller demontera några komponenter från luckans yta. Skruva inte åt skruvarna på andra platser i luckan än de som tidigare utarbetats av tillverkaren. Installera trappan i taket med fästelement utformade för den specifika typ av tak. Fästen ingår inte med produkten. Obs! I vissa modeller av trappan (se instruktioner), fästelement som ansluter stegen med luckan (vinklar) har flera hål. Skruva stegen in i hålen längst bort från luckan. Trappan är gjorda med stegen anpassade till den maximala höjden av rummet, så det är viktigt att skära bort/anpassa den till höjden av ditt rum. Använd inte trappan, när rumshöjden överstiger den maximala höjden som anges på etiketten. Använd aldrig trappan med felaktigt skärd / anpassad stege. Om du ändrar höjden på rummet, skära av/anpassa trappanna till den nya höjden på nytt. Efter korrekt installation, måste trappan stå på golvet och stegens komponenter bilda en rät linje. Endast en person kan klättra upp eller ner trappan på en gång, och endast vänd mot stegen och hållande dess sidor med båda händerna. Inte hoppa på trappan. Barn får bara använda trappan på tillsyning av vuxna. Använd inte trappan om du är under påverkan av alkohol och droger. Vi rekommenderar att impregnera och lackera träkomponenterna. Fyll inte trapporna med ytterligare komponenter såsom träpaneller o.s.v. Under användning, kan alla föreningar bli lossna, så du bör regelbundet, två gånger per år, kontrollera dem och dra åt vid behov. Före installation, smörj de rörliga delarna av armarna. Under användning, upprepa smörjningen med jämna mellanrum. Tillverkaren förbehåller sig rätten att göra ändringar och förbättringar. Den maximala belastningen i trappan får inte överstiga 150 kg.

ES El montaje y la utilización de la escalera debe efectuarse conforme a las instrucciones. ¡Atención! Está prohibido utilizar la escalera en forma no conforme con las instrucciones, ya que esto puede causar un accidente peligroso, invalida la garantía y anula la responsabilidad del fabricante. El Fabricante y el Vendedor no tienen ninguna responsabilidad por el incumplimiento de las disposiciones legales pertinentes, las normativas en materia de construcción y los requisitos de seguridad por parte del usuario del producto, el arquitecto, el montador y el propietario del edificio, etc.No se pueden utilizar otros tornillos, pernos y componentes distintos de los que acompañan el producto. Si falta alguna de las piezas, póngase en contacto con el fabricante. Un producto dañado e incompleto no puede ser utilizado hasta que no se eliminen los defectos. La escalera está destinada a su uso en interiores, y solamente en espacios secos. La escalera no puede ser montada en un espacio donde pueda haber mucha humedad, p.ej. durante la ejecución de trabajos de construcción en húmedo. La escalera no puede ser utilizada como vía de acceso durante las obras de construcción y reparación. El montaje y desmontaje de los resortes es posible solamente con la trampilla totalmente cerrada. ¡Atención! Se prohíbe destornillar los tornillos y desmontar los elementos de la trampilla. Los tornillos no deben atornillarse en otros lugares de la trampilla distintos de los previamente preparados por el fabricante. La escalera se monta en el forjado por medio de los conectores previstos para el tipo de forjado dado. Los conectores no vienen incluidos con el producto. ¡Atención! En determinados modelos de escaleras (véanse las instrucciones), los elementos que unen la escalera con la trampilla (perfiles) poseen varios agujeros; la escalera deberá atornillarse en los agujeros más alejados de la trampilla. Las escaleras son fabricadas de manera que la escalera se adapte a una altura máxima de la habitación, por lo que es imprescindible recortar/ajustar la altura de la habitación donde vaya a instalarse. Prohibido utilizar la escalera si la altura de la habitación supera la altura máxima especificada en la etiqueta. Prohibido utilizar la escalera si la misma no está recortada/ajustada correctamente. En caso de modificarse la altura de la habitación, la escalera deberá volver a recortarse/ajustarse a la nueva altura. Una vez montada correctamente, la escalera deberá apoyarse en el suelo, y los elementos de la escalera deben formar una línea recta. Para subir y bajar, la escalera sólo puede ser utilizada por una persona al mismo tiempo, siendo siempre de frente a la escalera y sujetándose con ambas manos. Prohibido saltar en las escaleras. Los niños sólo pueden utilizar la escalera bajo la vigilancia de un adulto. Se prohíbe utilizar la escalera a las personas que se encuentran bajo los efectos del alcohol o de estupefacientes. Es recomendable tratar los elementos de madera con protectores y barnices. La escalera no puede ser sometida a cargas por elementos adicionales, p.ej. paneles de madera. En consecuencia de la utilización de la escalera, todas las uniones podrán aflojarse, por lo que es necesario controlarlas periódicamente (dos veces al año) y apretarlas cuando sea necesario. Los tornillos, pernos y demás elementos móviles deben lubricarse. A lo largo de la utilización de la escalera, la lubrificación deberá ser repetida periódicamente. El fabricante se reserva el derecho a introducir modificaciones y mejoras. La carga máxima de la escalera no podrá superar 150 kg.

PT A instalação e a utilização das escadas têm de ser feitas conforme a instrução. Atenção! A utilização das escadas não conforme a instrução é proibida, pode provocar um acidente grave, anula a garantia e exclui a responsabilidade do fabricante. O fabricante e o vendedor não assumem qualquer responsabilidade pelo incumprimento da legislação em vigor, regulamentos de construção e requisitos de segurança por parte do utilizador do produto, arquiteto, mondador ou proprietário do prédio, etc. É proibido usar parafusos e subconjuntos além dos afixados ao produto. Se o produto não contiver aqueles elementos, dirija-se ao fabricante. É proibido usar um produto incompleto ou deteriorado até eliminar falhas. As escadas destinam-se a ser utilizadas só em espaços interiores e secos. É proibido instalar as escadas num espaço com grande humidade, por exemplo durante obras molhadas. É proibido usar as escadas como via de acesso durante obras de construção e reparação. É possível montar/desmontar as molas só se a escotilha estiver completamente fechada. Atenção! É proibido remover parafusos e desinstalar elementos da superfície da escotilha. É proibido aparafusar parafusos em outros lugares na escotilha além daqueles preparados previamente pelo fabricante. As escadas instalam-se no teto com o uso dos conectores destinados a um dado tipo de teto. Os conectores não são adicionados ao produto. Atenção! Em alguns modelos das escadas (consulte a instrução) os elementos que conectam a escada com a escotilha (barras angulares) têm vários furos, tendo-se de apafrafusar Antes de cada vez, sendo virada para a escada e segurando os lados dela com ambas as mãos. É proibido saltar nas escadas. As crianças podem usar as escadas só se forem acompanhadas por uma pessoa adulta. É proibido usar as escadas sob o efeito de álcool e substâncias psicotrópicas. É recomendável impregnar e envernizar os elementos em madeira. É proibido carregar as escadas com elementos adicionais, painéis, entre outras coisas. Em consequência da operação, todas as conexões podem desapertar, por isso têm de ser verificadas periodicamente, duas vezes por ano, e, se for necessário, apertadas. Antes da instalação, lubrifique os elementos móveis dos fixações. Repita a lubrificação periodicamente durante a operação. O fabricante reserva-se o direito de introduzir alterações e melhorias. A carga máxima das escadas não pode ser superior a 150 kg.

HR Montaža i korištenja ljestava obvezno u skladu s uputama ! Važno! Zabranjeno je neprikladno korištenje ljestava i nepoštivanje uputa , što predstavlja rizik od opasnosti/ozljeda, ukida garanciju, a proizvođača oslobađa od odgovornosti. Proizvođač i Prodavatelj ne snose nikakvu odgovornost za kršenje zakonskih propisa i sigurnosnih zahtjeva od strane korisnika proizvoda, arhitekta, montažera ili vlasnika zgrade , Zabranjena je upotreba vijaka matica i drugih spojnih elemenata i pdsklopova koji nisu isporučeni u kompletu sa proizvodom. U ulučaju kada nedostaju originalni elementi, obratite se proizvođaču. Oštećen i nekompletiran proizvod ne smije se koristiti sve dok nedostaci ne budu otklonjeni. Ljestve su namijenjene za uporabu unutar zgrade i to isključivo u suhim prostorijama. Ljestve se ne smiju montirati u prostoriji u kojoj vlada velika vlaga npr prilikom izvođenja građevinskih radova. Ne koristite ljestve kao pristupni prolaz tijekom gradnje ili obnavljanja. Montaža i demontaža opruga, moguća je isključivo kada je poklopac ljestva potpuno zatvoren. Važno! Zabranjeno je vađenje vijaka i demontiranje elemenata koje se nalaze na površini poklopca. Vijci moraju biti zavinuti isključivo u otvore pripremljene u tu svrhu, kod proizvođača. Ljestve montiramo u stropu pomoću spojnih elemenata predviđenih za određenu vrstu stropa. Ovi spojni elementi nisu priloženi uz proizvod Važno! U određenim modelima ljestva (vidi upute). Spojni elementi između ljestava i poklopca (ugaonici) imaju nekoliko otvora – ljestve pričvrstiti preko otvora najviše odmaknutog od poklopca. Ljestve se proizvode sa stepenicama predviđenim za maksimalnu visinu prostorije, zbog toga je potrebno skraćivanje/prilagodba visini prostorije . Ljestve se smiju koristiti ukoliko visina prostorije premašuje maksimalnu navedenu na etiketi. Korištenje ljestva sa neprikladno skraćenim stepenicama je zabranjeno. U slučaju kada se mijenja visina prostorije , potrebno je ponovo prilagoditi ljestve novoj visini. Ljestve nakon pravilno izvedene montaže moraju biti naslonjene na pod a elementi ljestvi moraju se poravnati duž prave linije. Ljestve prilikom penjanja ili silaženja može koristiti samo jedna osoba, okrenuta licem prema ljestvama i držeći se za stranice lijestva sa obije ruke . Zabranjeno je skakanje po ljestvama. Djeca mogu koristiti ljestve samo u nazočnosti odraslih. Ne koristiti ljestve pod utjecajem alkohola ili opojnih tvari. Drvene elemente preporučljivo je impregnirati i premazati lakom. Ljestve se ne smiju opterećivati dodatnim elementima npr drvenom zidnom oblogom . Tijekom korištenja spojevi se mogu olabaviti i zbog toga povremeno – dvaput godišnje, potrebno je napraviti pregled i iste zategnuti. Prije montaže podmazati pokretne elemente škare. Tijekom korištenja povremeno ponavljati podmazivanje. Proizvođač zadržava pravo na uvođenje izmjena i usavršavanje modela. Maksimalno dozvoljeno opterećenje ljestva iznosi 150 kg.

RO Instalarea şi utilizarea scărilor trebuie efectuată în conformitate cu instrucţiunile. Atenţie! Utilizarea scărilor în neconcordanţă cu instrucţiunile este interzisă, aceasta poate provoca accidente grave, pierderea dreptului de garanţie şi îl scutură pe producător de responsabilitate. Producătorul şi Vânzătorul nu îşi asumă nici o responsabilitate pentru nerespectarea legilor în vigoare, normelor de construcţie şi cerinţelor de siguranţă de către utilizatorul produsului, arhitectul, instalatorul sau proprietarul clădirii, etc.Se interzice utilizarea altor dibluri, şuruburi şi componente decât cele ataşate produsului. În cazul lipsei de componente, vă rugăm să contactaţi producătorul. Produsul defect şi incomplet nu poate fi utilizat până când defectele nu vor fi remediate. Scările sunt proiectate numai pentru utilizare în interior şi doar în zone uscate. Se interzice montarea scărilor, dacă în încăperea în care vor fi instalate, va exista o umiditate ridicată, de exemplu, în timpul lucrărilor de construcţii umede. Scările nu pot fi utilizate ca cale de acces în timpul lucrărilor de construcţii şi renovare. Montarea şi demontarea arcurilor este posibilă doar atunci când clapeta scărilor este închisă total. Atenţie! Este interzisă îndepărtarea şuruburilor şi demontarea elementelor de pe suprafaţa clapetei. Nu se permite înşurubarea şuruburilor în alte locuri din clapetă, decât cele pregătite în prealabil de către producător. Scările sunt instalate pe tavan cu ajutorul elementelor de fixare concepute pentru acest tip de tavan. Elementele de fixare nu sunt incluse cu acest produs. Atenţie! În anumite modele ale scărilor (vezi instrucţiunile) elementele de cuplare ale scării cu clapeta (coturi) au mai multe găuri, scara trebuie înşurubată în găurile cele mai îndepărtate de la clapetă. Scara este fabricată în aşa fel, ca să poată fi ajustată la înălţimea maximă a încăperii, de aceea, este necesară tăierea/adaptarea acesteia la înălţimea încăperii. Nu folosiţi scările, în cazul în care înălţimea tavanului depăşeşte înălţimea maximă indicată pe etichetă. Utilizarea scărilor tăiate/scurtate în mod necorespunzător este interzisă. În cazul modificării înălţimii încăperii, trebuie să tăiaţi/scurtaţi din nou scările, pentru a le adapta la noua înălţime. Scările după o instalare corespunzătoare trebuie să se sprijine de podea, iar elementele scării trebuie să formeze o linie dreaptă. Scările în timpul urării sau coborârii pot fi utilizate doar de o singură persoană, care trebuie să fie îndreptată cu faţa la scară şi să se ţină de părţile ei laterale. Se interzic săriturile pe scări. Utilizarea scărilor de către copii este posibilă numai în prezenţa unui tutore. Se interzice utilizarea scărilor de către persoanele aflate sub influenţa alcoolului şi a drogurilor. Se recomandă impregnarea şi lăcuirea elementelor din lemn. Nu se permite montarea unor sarcini suplimentare, de exemplu, lambriuri. În timpul exploatării toate îmbinările pot slăbi, de aceea, este trebuie verificate şi strânse periodic, de două ori pe an, dacă este necesar. Înainte de instalare, lubrifiaţi părţile mobile ale braţelor. În timpul exploatării, lubrifierea trebuie repetată periodic. Producătorul îşi rezervă dreptul de a face modificări şi îmbunătăţiri. Sarcina maximă a scării nu poate depăşi 150 kg.

LT Laiptų montavimą ir naudojimą reikia vykdyti pagal instrukciją.Pastaba! Laiptų naudojimas ne pagal instrukciją yra draudiamas, gali privesti prie rimtos avarijos, garantijos negaliojimo ir gamintojo atsakomybės praradimo. Gamintojas ir Pardavėjas neatsako už produkto naudotojo, architekto, montuotojo arba pastato savininko tinkamų teisės nuostatų, statybos nuostatų ir saugumo reikalavimų taikymą ir t.t. Draudžiama naudoti kitus jlaidus, varžtus, komponentus, skirtingus negu yra pridėti prie produkto. Elementų trūkumo atveju, reikia kreiptis pas gamintoją. Pažeistas ir nepilnas produktas negali būti naudojamas, kol nebus pašalinti defektai. Laiptai yra skirti naudoti išorėje ir tik sausose patalpose. Negalima montuoti laiptų, jeigu patalpoje bus didelė drėgmė pvz. šlapių vykdomų statybos darbų metu. Laiptai negali būti naudojami kaip prieigos kelias statybos ir remonto metu. Spyruoklių montavimas ir išmontavimas yra galimas, tik kuomet yra pilnai uždarytas laiptas. Draudžiama atsukti varžtus ir demontuoti kai kuriuos jlaidus ir jlaidžiamus elementus atvarto išorėje. Draudžiama yra jsukti jlaidus kitose vietose atvarte, negu gamintojo paruoštuose vietose. Laiptus montuojame lubose su jungtimis, skirtomis tai lubų rūšiai. Jungčių nėra pridėtų prie produkto. Pastaba! Kai kuriuose laiptų modeliuose (žr. instrukcija) elementai jungiantys kopėčias su atvartu (kampuočiai) turi kelias angas, kopėčias reikia prisukti labiausiai nutolusiose nuo atvarto angose. Laiptai yra gaminami su kopėčiomis, pritaikytomis prie maksimalaus patalpos aukščio, todėl tinkamas yra jos nupjovimas/pritaikymas prie turimos patalpos aukščio. Negalima naudoti laiptų, jeigu patalpos viršija maksimalų jų aukštį, nurodytą etiketėje. Laiptų naudojimas su netinkamai nupjautomis/pritaikytomis kopėčiomis yra draudžiamas. Patalpos aukščio pakeitimo atveju, reikia dar kartą nupjauti/pritaikyti laiptus prie naujo aukščio. Laiptai, atlikus tinkamą montavimą turi atsiremti į grindis, o kopėčių elementai turi sudaryti lygią linią. Laiptus užlipimo arba nulipimo metu gali naudoti tik vienas asmuo, tik priekiu į kopėčias, laikantis abiejų jos šonų. Draudžiama šokinėti ant laiptų. Vaikai gali naudotis laiptais, vien tik esant globėjams. Draudžiama naudotis laiptais po alkoholio ir svaiginančių medžiagų naudojimo. Medinius elementus rekomendaujame impregnuoti ir lakuoti. Negalima laiptų apkrauti papildomais elementais pvz. medienos apkala. Dėl naudojimo visos jungtys gali atsilaisvinti, todėl periodiškai, do kartus per metus, patikrinti jas ir reikalui esant prisukti. Prieš montavimą reikia patepti judančius rėmų elementus. Naudojimo metu tepimą reikia periodiškai pakartoti. Gamintojas pasilieka teisę atlikti pakeitimus ir gerinimus. Maksimali laiptų apkrova negali viršyti 150 kg.

NO Trappen skal monteres og brukes i henhold til instruksen. Obs! Bruk av trappen som er i strid med instruksen er forbudt. Feil bruk kan føre til en farlig ulykke, den ugyldiggjør garantien og frigjør produsenten fra ansvar for ulykken. Produsenten og selgeren fraskriver seg ansvar for eventuell oppreden av bruker, arkitekt, montør eller byggeier, o.l. dersom den er i strid med aktuelle lover, byggeforskrifter og sikkerhetskrav. Man skal ikke bruke bolter, skruer og elementer som ikke medfølger produktet. I tilfelle mangel på elementer skal man henvende seg til produsenten. Skadet eller mangelvare skal ikke brukes før feilene er blitt fjernet. Trappen er egnet kun til innendørs bruk og kan brukes kun på tørre rom. Trappen skal ikke monteres på rom med stor fuktighet f.eks. under våte byggeprosesser. Trappen skal ikke brukes som adkomstvei under bygging eller rehabilitering. Montering og demontering av fjærer er mulig kun med lukkede. Lukket. Obs! Det er forbudt å skru av bolter og demontere elementer på lukens overflate. Man skal ikke skrue inn bolter på andre steder i luken enn de som er fabrikklaget. Trappen monteres i dekk ved hjelp av spesielle koblinger egnet for en gitt type dekk. Koblinger medfølger ikke produktet. Obs! I utvalgte trappmodeller (se instruksen) har elementer (vinkler) som kombinerer trinnene med luken flere åpninger. Trinnene skrus til i åpninger som ligger lengst fra luken. Trappen framstilles med stige tilpasset til rommets største høyde, derfor er det nødvendig å tilpasse den til rommets høyde. Man skal ikke bruke trappen dersom rommets høyde er større enn den maksimale høyden angitt på etiketten. Det er forbudt å bruke trappen med feil justert/tilpasset trinn. I tilfelle endring på rommets høyde, skal man tilpasse trappen til den nye høyden. Etter riktig montering skal trappen støtte seg på gulvet, og trinnene ligge i en rett linje. Det er kun en person om gangen som kan befinne seg på trappen. Man går både oppover og nedover rettet mot trappen og med begge hendene på trappsider. Man skal ikke hoppe på trappen. Barn kan bruke tappen kun når de ledsages av en voksen. Man skal ikke bruke trappen i påvirket tilstand. Det anbefales å impregnere og lakkbehandle treelementene. Trappen skal ikke belastes med tilleggselementer som f.eks. paneler. Samtlige koblinger kan løsne med tiden, så det er viktig med periodevis kontroll, to ganger i året, der man skal skru dem til ved behov. Før montering skal man smøre armenes bevegelige elementer. Smøring gjentas jevnlig under bruk. Produsenten forbeholder seg rett til endringer og utbedringer. Maksimal belastning på trappene skal ikke være større enn 150 kg.

20160926